MINILUX

Série de 3-1/2 po - Emballage contracteur

Projet

Notes

Type de luminaire

Date

Unité complète : Boîtier nouvelle construction, garniture et lampe à DEL (6 unités par emballage contracteur)

DESCRIPTION

Cadre de montage pour nouvelle construction convenant aux endroits humides à l'intérieur et à l'extérieur. Les boîtiers nouvelle construction sont offerts seulement en emballage contracteur comprenant 6 unités complètes.

SPÉCIFICATIONS DU BOÎTIER

DÉTAILS DU BOÎTIER	MAX 50W Acier galvanisé de calibre 23 (0,030 po / 0,76 mm) d'épaisseur. Accessible sous le plafond	
MONTAGE ET SUPPORT	Ajustement parfait au plafond. Aucune fuite de lumière. Barres de montages ajustables et verrouillables de 10 po (254 mm) à 24-1/2 po (622 mm) pouvant s'adapter à la plupart des plafonds.	
FINITION DE PLAFOND	**Perçage** Ø 3-5/8 po (92 mm)	**Épaisseur** S'adapte à des plafonds jusqu'à 1-3/8 po (35 mm) d'épaisseur.
TENSION	120 Volts (CAN & É.U.)	
HOMOLOGATIONS	• Homologué cULus pour endroits humides **E252582** • Lampe homologuée Energy Star® incluse	

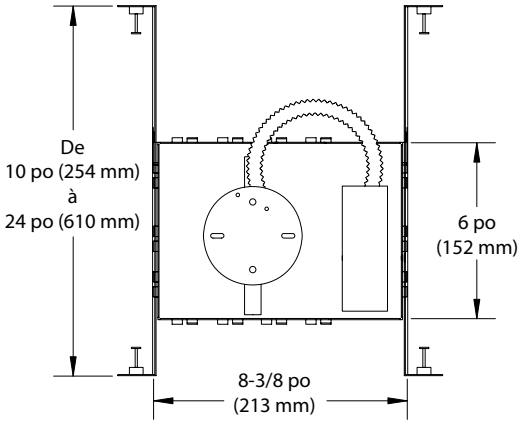

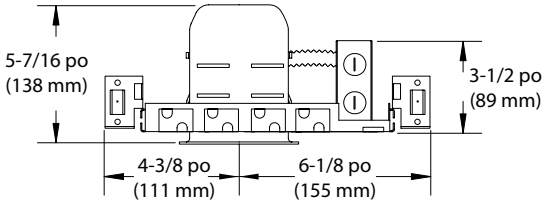

Contient une lampe homologuée Energy Star

ÉCLAIRAGE CONTRASTE

1009, rue du Parc Industriel
Lévis (Québec) G6Z 1C5 Canada
Tél. : 1-888-839-4624 Télec.: 1-877-839-7057
info@contrastlighting.com
www.eclairagecontraste.com/fr

© 2015 Éclairage Contraste M.L. Inc.
Tous droits réservés

Éclairage Contraste se réserve le droit de modifier les spécifications et/ou de discontinuer tout produit et en tout temps et ne pourra être tenu responsable pour toutes conséquences résultant de l'utilisation de cette publication.

MINILUX

Série de 3-1/2 po - Emballage contracteur

GU10 orientable

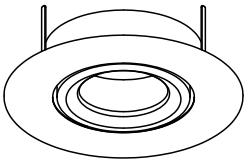

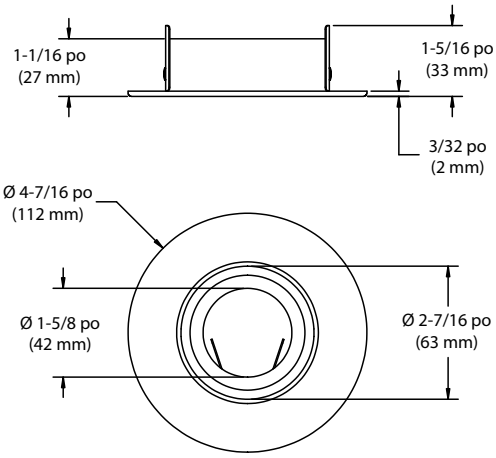

SPÉCIFICATIONS DE LA GARNITURE

SOURCE LUMINEUSE	**GU10 DEL luminosité élevée** Couleur : Blanc chaud (3 000K) 500 lumens à la sortie IRC : + 80 Angle du faisceau : 40° Durée de vie : 50 000 heures Consommation d'énergie : 7W Compatible avec la plupart des gradateurs incandescents, magnétiques basse tension (MLV) et électroniques basse tension (ELV). ***Les progrès rapides des lampes DEL et des gradateurs associés nous obligent à effectuer des tests régulièrement. Veuillez consulter la liste de compatibilité de gradateurs sur notre site web : www.eclairagecontraste.com/fr***
TYPE DE GARNITURES	**GU10** Garniture orientable jusqu'à 30° en fini blanc (**-G01**) Garniture orientable jusqu'à 30° en fini étain satiné (**-G13**)
GARANTIE	• Boîtier et garniture : 1 an • Lampe GU10, 50 000 heures (5 ans)

EXEMPLE DE CODIFICATION

CPK-MIN10-G01

SÉRIE — TYPE DE BOÎTIER — TYPE DE LAMPE — TYPE DE GARNITURE — FINI DE GARNITURE

CODES DE COMMANDE **pour emballage contracteur (6 unités complètes)**

SÉRIE	TYPE DE BOÎTIER		TYPE DE LAMPE		TYPE DE GARNITURE		FINI DE GARNITURE	
CPK-MI	**N**		**10**		**-G**			
CPK-MI	**N**	Boîte IC	**10**	GU10	**-G**	Orientable	**01** **13**	Blanc Étain satiné

Contient une lampe homologuée Energy Star

ÉCLAIRAGE CONTRASTE

1009, rue du Parc Industriel
Lévis (Québec) G6Z 1C5 Canada
Tél. : 1-888-839-4624 Télec.: 1-877-839-7057
info@contrastlighting.com
www.eclairagecontraste.com/fr

© 2015 Éclairage Contraste M.L. Inc.
Tous droits réservés

Éclairage Contraste se réserve le droit de modifier les spécifications et/ou de discontinuer tout produit et en tout temps et ne pourra être tenu responsable pour toutes conséquences résultant de l'utilisation de cette publication.

2015-09